PROSPETTO
SCALA 1:40

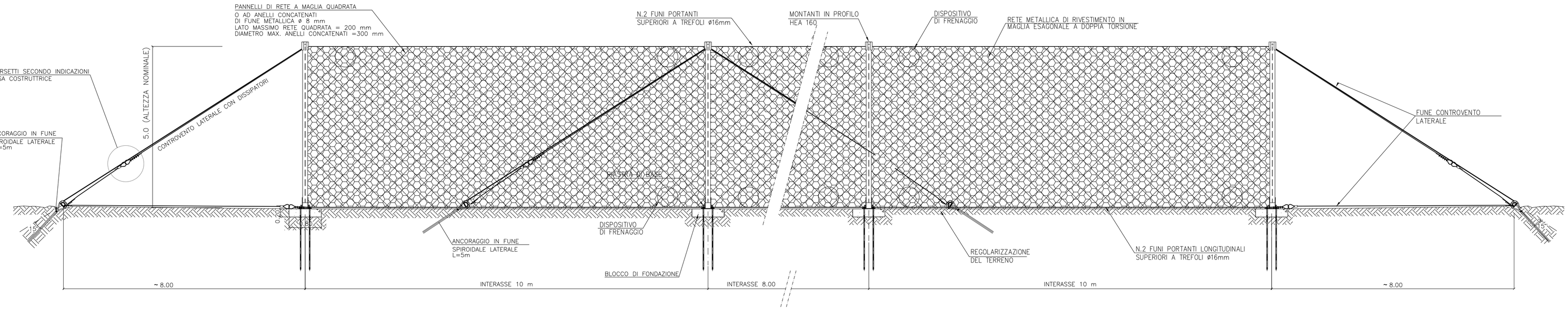

NOTE

I DETTAGLI COSTRUTTIVI RIPORTATI HANNO CARATTERE ESEMPLIFICATIVO IN QUANTO LE CARATTERISTICHE COSTRUTTIVE ED DI DIMENSIONAMENTO DOVRANNO ESSERE CONGRUENTI CON IL MODELLO DI BARRIERA PROPOSTO E CON LE DEFINIZIONI DI ASSEMBLAGGIO STABILITE DALLA CASA PRODUTTRICE; LA BARRIERA DOVRA' COMUNQUE AVERE UNA LUNGHEZZA UTILE NON INFERIORE AI 60 METRI LINEARI IN UNO O DUE TRATTI SULLA BASE DELLA MORFOLOGIA (DA STABILIRE DA PARTE DELLA D.L.) PREVIO RILIEVI TOPOGRAFICI STABILITI IN PROGETTO E SOPRALLUOGO.

LA BARRIERA PROPOSTA DEVE ESSERE REALIZZATA IN REGIME DI QUALITA' E DEVE ESSERE CERTIFICATA CON PROVE IN VERA GRANDEZZA SECONDO ETAG 027 (UNA PROVA MEL E DUE SEL MINIMO) PER LA CLASSE DI ENERGIA 5 (MEL 2000 KJ)

TUTTI I COMPONENTI DEVONO ESSERE NUOVI DI FABBRICA ED ACCOMPAGNATI DA CERTIFICAZIONI DI ORIGINE E DICHIARAZIONI DI CONFORMITA' SECONDO LE NORME APPLICABILI E VIGENTI AL MOMENTO DI REALIZZAZIONE DELL'OPERA.

AD ISTALLAZIONE AVVENUTA VERRA' RILASCIATA DALL'APPALTATORE IL CERTIFICATO DI REGOLARE ESECUZIONE E CORRETTO MONTAGGIO VERIFICATO DAL PRODUTTORE.

LA DL AI SENSI DELL'ART.8 DEL CAPITOLATO SPECIALE COMMA 5 PUNTO 3 FARA' ESEGUIRE A CURA E SPESE DELLA DITTA PROVE A TRAZIONE SU TIRANTI E TIRAFONDI IN RAGIONE DI 1 OGNI TRE CAMPATE.

FA PARTE INTEGRANTE DELLA REALIZZAZIONE DELL'OPERA E DEI RELATIVI COMPENSI LE OPERE DI FONDAZIONE CHE DOVRANNO ESSERE DI TIPOLOGIA E DIMENSIONI ADEGUATE AGLI SFORZI TRASMESSI DALLA BARRIERA ED ALLA TIPOLOGIA DEL SUBSTRATO. L'APPALTATORE FORNIRA' APPOSITA RELAZIONE DI CALCOLO DELLE FONDAZIONI SPECIFICO PER LA BARRIERA CHE VERRA' MONTATA.

L'IMPRESA DOVRA' AVERE IL BENESTARE DELLA DL PER IL POSIZIONAMENTO DELLA BARRIERA PREVIA LA CONSEGNA DI TUTTA LA DOCUMENTAZIONE NECESSARIA STABILITA.

SI RICORDA CHE I LIVELLI DI PROTEZIONE RICHIESTI SARANNO GARANTITI NEL TEMPO SOLO IN PRESENZA DI ADEGUATA MANUTENZIONI E UTILIZZO DI PEZZI ORIGINALI IN CASO DI SOSTITUZIONI.

LA FUNZIONALITA' DEL SISTEMA DOPO SIGNIFICATIVI FENOMENI DI DISSESTO ANDRA' NECESSARIAMENTE CONTROLLATA E VERIFICATA.

SEZIONE TIPO
SCALA 1:40

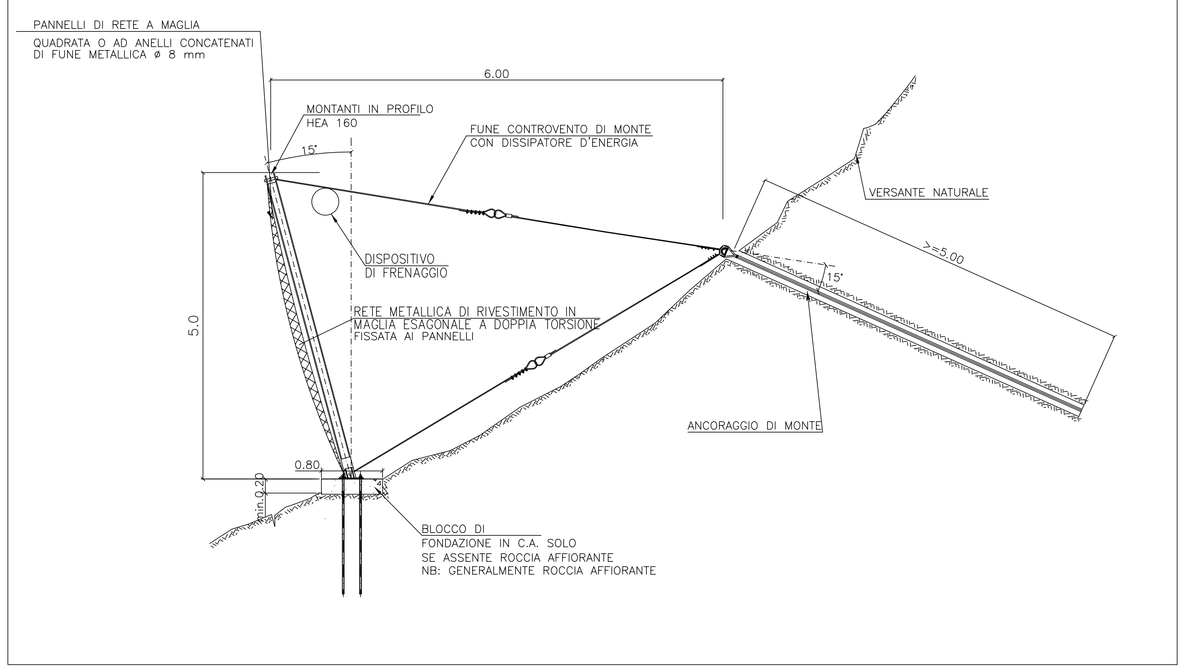

PIANTA
SCALA 1:40

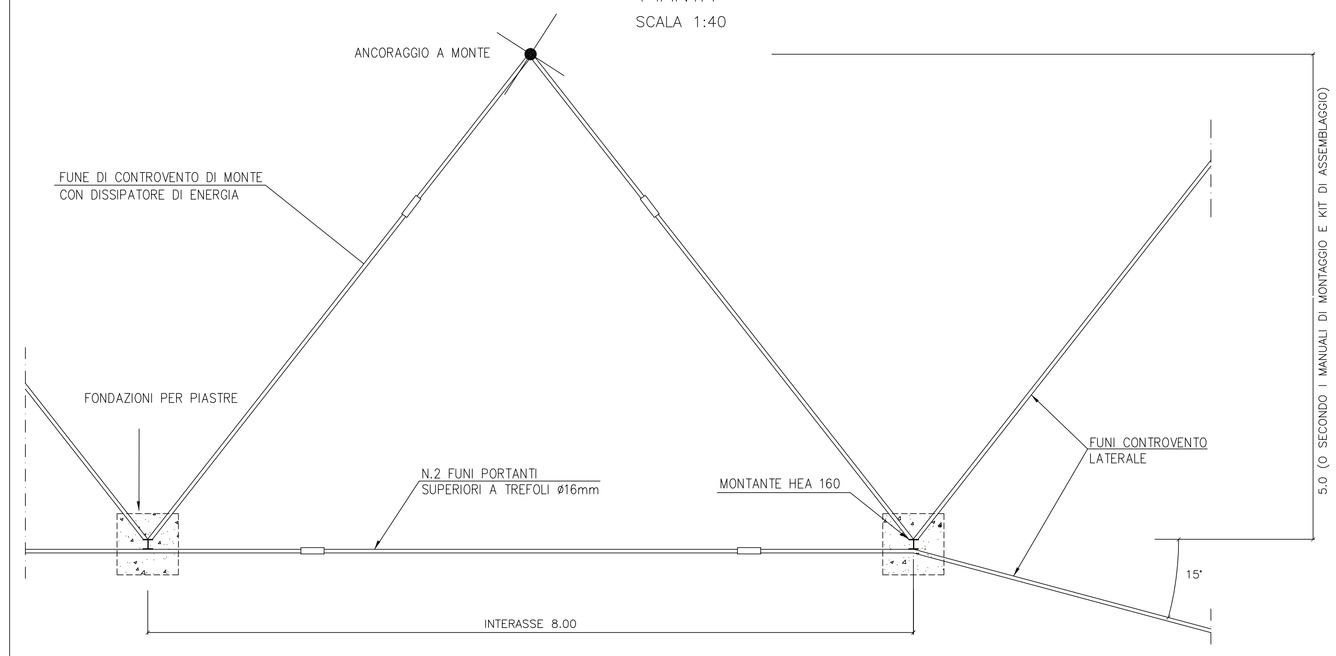

NB: FUNI DI ANCORAGGIO INTERMEDIE SECONDO PRESCRIZIONI CASA COSTRUTTRICE. OVE NECESSARIO E RICHIESTO FUNI DI ANCORAGGIO A VALLE.

CARATTERISTICHE INDICATIVE MATERIALI (FA TESTO LA COMPONENTISTICA DELL'ASSEMBLAGGIO APPROVATA E CERTIFICATA PER LA SPECIFICA BARRIERA INSTALLATA*)

CLS FONDAZIONE
- RcK>= 25 MPa

BOIACCA PER INIEZIONI
- RcK>= 30 MPa
- Rapporto acqua/cemento <=0.5

ACCIAIO ARMATURE E TIRAFONDI
- FeB 44K controllato in stabilimento

COPRIFERRO
- Spessore minimo 4 cm

MONTANTI
- Profilati in acciaio HEB160 zincati a caldo – Fe 430
- Interasse montanti 10 m

ANCORAGGI
–Filo in acciaio ad alta resistenza (1770 N/mm²) in trefoli di cavo spiroidale, ogni filo è fortemente zincato (Norme DIN 2078) carico ammissibile KN 470
diametro punte ø20 mm
lunghezza ancoraggio >5m
diametro foro ømin. 64mm

PANNELLO DI RETE A MAGLIA QUADRATA / ROMBOIDALE
–Filo in acciaio zincato (classe di resistenza 1770 N/mm²)
–Diametro fune metallica 8 mm
–Trattamento con strato speciale di zinco ed alluminio

DISPOSITIVO DI FRENAGGIO
Asola a frizione integrata nelle funi portanti e nei controventi
le cui funi sono introdotte nei tubi che formano l'anello di frenata

PIASTRA DI BASE
- 500x500x15mm – Fe 510

PANNELLO DI RETE A MAGLIA ESAGONALE
- Rete metallica galvanizzata a semplice torsione, diametro del filo 2.4mm, maglia 60x80mm, solidamente fissata ai pannelli ad anelli mediante legaccio galvanizzato

*Le caratteristiche definitive dei materiali relative alla specifica barriera installata andranno sottoposte alla DL per una presa d'atto.

PARTICOLARE ANCORAGGI SCHEMA COSTRUTTIVO

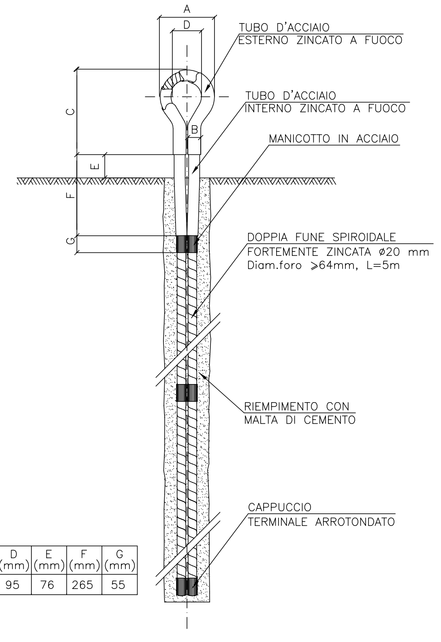

A (mm)	B (mm)	C (mm)	D (mm)	E (mm)	F (mm)	G (mm)
180	42.4	279	95	76	265	55

PARTICOLARE IPOTESI FONDAZIONE GENERICA SUL SUOLO

SEZIONE
SCALA 1:10

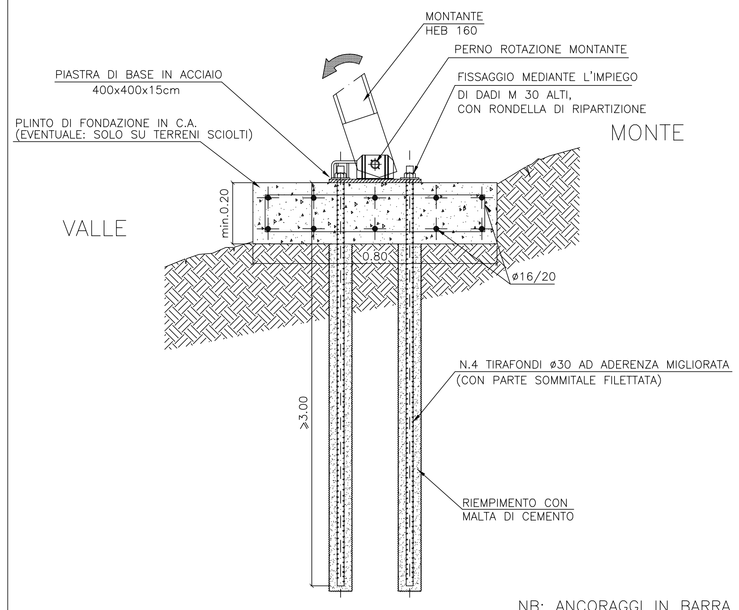

PIANTA
SCALA 1:10

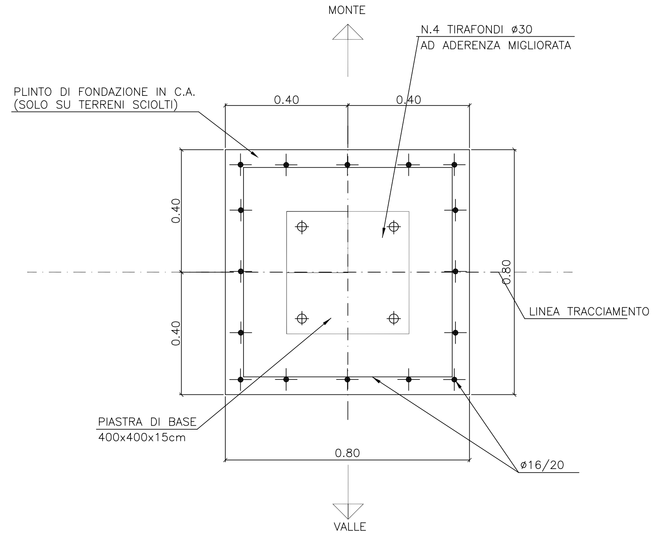

NB: ANCORAGGI IN BARRA IN NUMERO ED INCLINAZIONE CONFORMI AL KIT DI MONTAGGIO CERTIFICATO

COMUNE DI MONTE ISOLA
PROVINCIA DI BRESCIA

INTERVENTI DI MESSA IN SICUREZZA E DIFESA DEL SUOLO DI ALCUNI TRATTI DI STRADA COMUNALE
CUP: J96B19000800006

TAVOLA 4

BARRIERA PARAMASSI A GEOMETRIA VARIABILE
CLASSE DI ENERGIA 5 (MEL= 2000 KJ)

Progettazione:

Studio di Geologia Tecnica e Servizi per l'Ambiente
Via Dante Alighieri, 6 - 26027 Rivolta d'Adda (Cr)
Tel. 0363.79065 - Cell 348.2268926
Email: geoserra@serrafra.191.it

Dott. Geol. FRANCESCO SERRA

Ordine degli Ingegneri della Prov. di CREMONA
Dott. Ing. ALBERTO GIAVAZZI
ISCRIZIONE N. AL 1620

Dott. Ing. ALBERTO GIAVAZZI

DATA	N. DOCUMENTO	
20 SETTEMBRE 2019	2013.DE.T3	